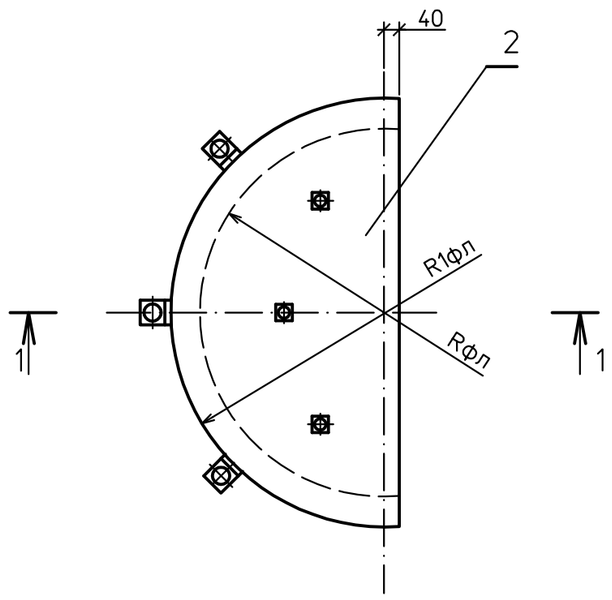

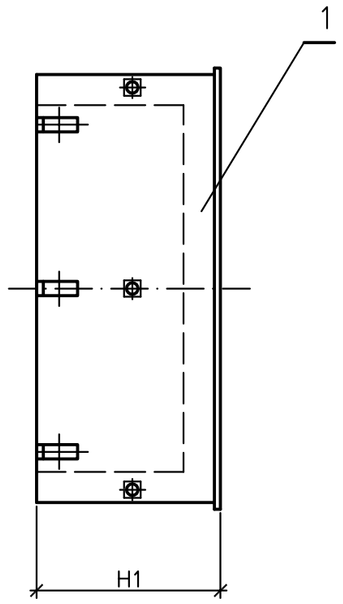

2–2

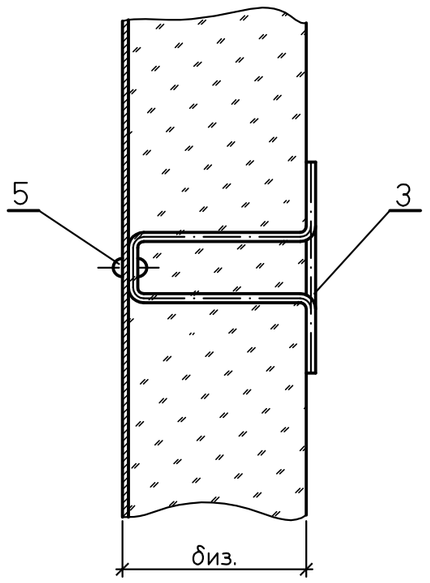

Поз.2 Развертка

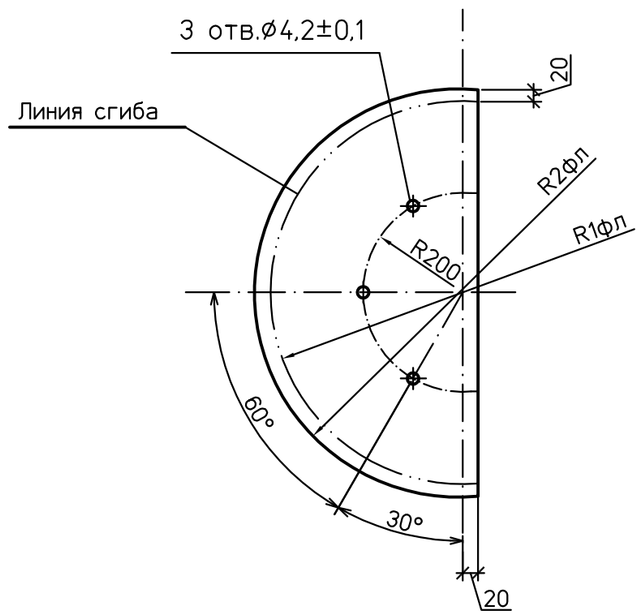

1 – 1

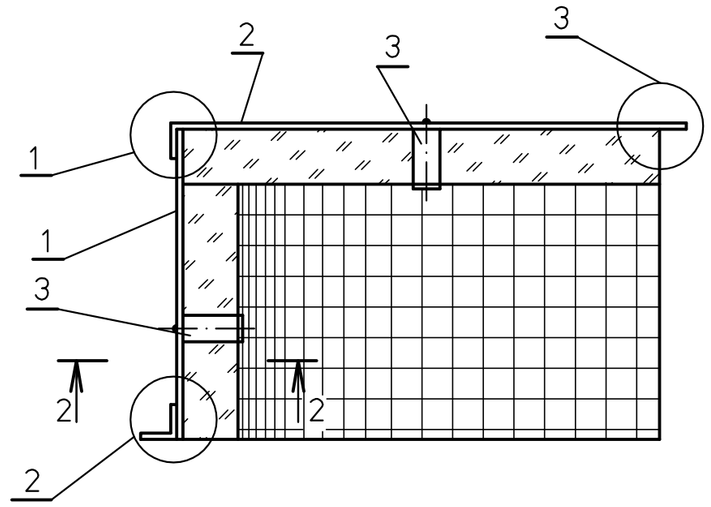

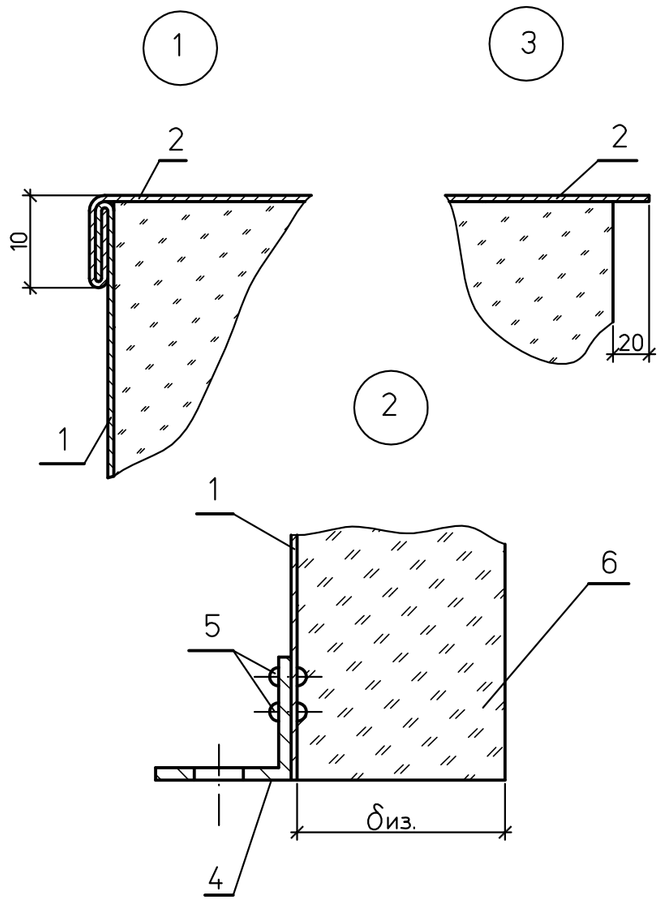

Деталь поз.1. Развертка

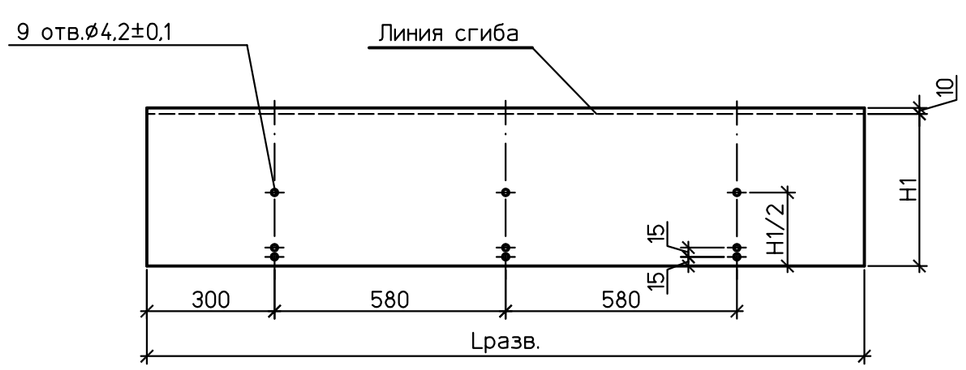

Спецификация деталей

Поз	Обозначение	Наименование	Кол.	Материал	Масса, кг ед.	Масса, кг общ.	Примечание
1	По наст. черт. ГОСТ 19904-90	Стенка боковая из листа Б-ПН-О-1	1	ОЦ Ст3пс ОН-МТ-1 ГОСТ14918-80	см. табл. 2		
2	По наст. черт. ГОСТ 19904-90	Стенка торцевая из листа Б-ПН-О-1	1	ОЦ Ст3пс ОН-МТ-1 ГОСТ14918-80	см. табл. 2		
3	л. 10	Скоба	6	ОЦ Ст3пс ОН-МТ-1 ГОСТ14918-80			
4	л. 11	Уголок	3	Ст3пс ГОСТ 6009-74	0,06	0,18	
5	ТУ36-1598-77	Заклепка комбинированная СТД985	12		0,0025	0,03	
6	ТУ 5761-001-00126238-00	Маты прошивные теплоизоляционные энергетические на металличекой сетке марки МТПЭ-21-100 толщиной δиз мм	см. табл. 3		100	см. табл.2	

Итого: см. табл. 2

Таблица 1

Обозначение	Толщина изоляции, δиз, мм	H, мм	H1, мм	Rфл, мм	R1фл, мм	R2фл, мм	Масса ед., скоб, кг
бак низких точек V=4,8 м³	80	300	290	350	430	450	0.036

Таблица 2

Обозначение	Полуфутляр								
	Высота, H1, мм	Стенка боковая			Стенка торцевая		Маты МТПЭ-21-100		Масса полуфутляра,* кг
		Lразв., мм	S, м²	Масса, кг	S, м²	Масса, кг	V, м³	Масса, кг	
бак низких точек V=4,8 м³	290	1370	0,397	3,117	0,336	2,638	0,056	5,60	11,565

1 Спецификация составлена на один комплект. Изготовить два комплекта.
2 Условные обозначения:
H1, мм– высота полуфутляра (см. л.7);
Rфл, мм–диаметр фланца;
δиз., мм–толщина изоляции;
R1фл=Rфл+δиз.;
R2фл=R1фл+20, мм;
Lразв.– длина развертки поз.1,
Lразв.= (?+00А3хR1фл)+40, мм.
3 *Масса полуфтляра в табл. 1 дана с учетом веса деталей поз. 3, 4, 5.

Изм.	Кол.уч.	Лист	№док.	Подп.	Дата

1350.12.38А-30UHJ-1902-ТН

Объекты III очереди строительства ЗАО СГК (ТЭЦ)

Трубопроводы машзала БВД в осях 16–28 в рядах А–В и внутристанционные трубопроводы.

Стадия	Лист	Листов
Р	9	

Проверил Волков
Разработал Проворов

Тепловая изоляция люка. Полуфутляр.

ОТКРЫТОЕ АКЦИОНЕРНОЕ ОБЩЕСТВО ИНСТИТУТ ТЕПЛОЭЛЕКТРОПРОЕКТ НИЖНИЙ НОВГОРОД

Взам. инв. № | Подпись и дата | Инв. № подл.